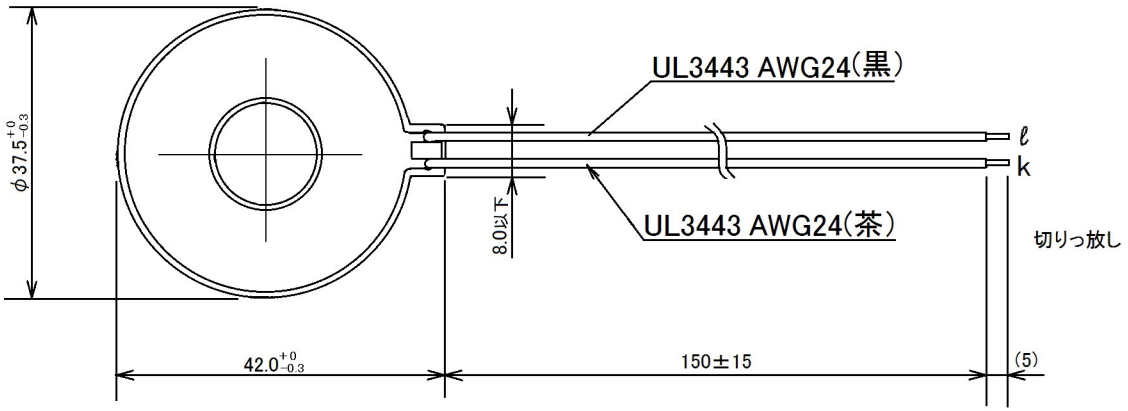

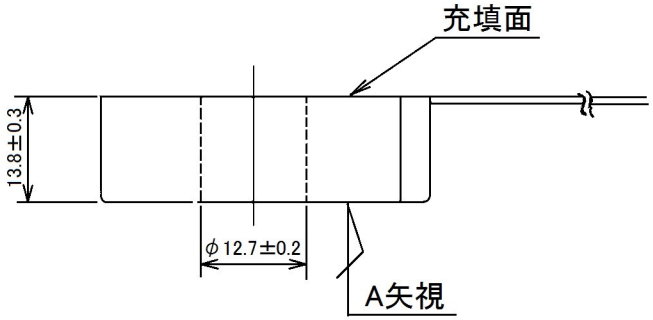

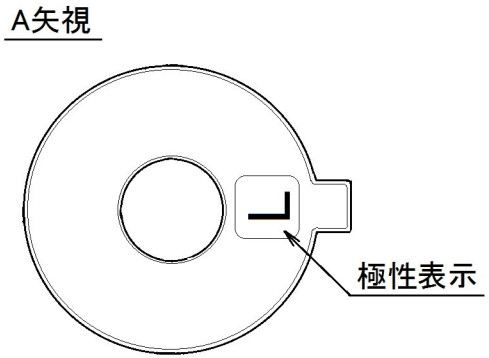

材質	処理

改正		第角法	尺度	マルチ計測器株式会社					名称	CT−13K 外観図	図番	A4−14033
				承認	検図	設計	写図	製図				