MULTI　マルチ計測器株式会社
東京都千代田区神田佐久間町１－２６　秋葉原村井ビル7F
TEL: +81-3-3251-7013　FAX: +81-3-3253-4278　E-mail: multi@multimic.com
ウェブサイト: http://www.multimic.com/

産業機器用貫通型交流・直流　電流センサー

モデル　MCHT-1000B/4P　クローズドループ方式

特徴

●ホール効果測定：DC/AC/パルス電流用
●用途：UPS、SMPS、サーボモータードライバー、スタティック DC モータードライバー他
●産業機器用高精度・大電流測定、低温度ドリフト

定格一次電流	：1000A
測定範囲	：0~±1800A (電源電圧±24V において)
電源電圧(±5%)	：±15V~±24V
二次側測定電流	：250mA (rms)
消費電流	:約 400mA (1000A 時)
変換比	：1:4000
精度	：±0.6%(定格一次電流、25℃において)
応答時間	：@90% of IPN < 1 μs
使用温度範囲	：-25℃~+70℃
保存温度範囲	：-40℃~+85℃
出力コネクター	：Molex Mini Fit Jr5566
重量	:約 520 gs.

その他の仕様

測定抵抗@			
電源電圧	測定範囲	R min.	R max.
±15V	@±1000A max. @±1500A max.	0 0	23Ω 6Ω
±18V	@±1000A max. @±1800A max. @±1800A max.	2.5Ω 2.5Ω 2.5Ω	47Ω 32Ω 5Ω
±24V	@±1000A max. @±1800A max.	25Ω 25Ω	60Ω 25Ω

温度ドリフト	標準	最大
-20℃～+70℃	±0.3mA	±0.6mA

適用規格: EN50178、 IEC61010-1、 RoHS
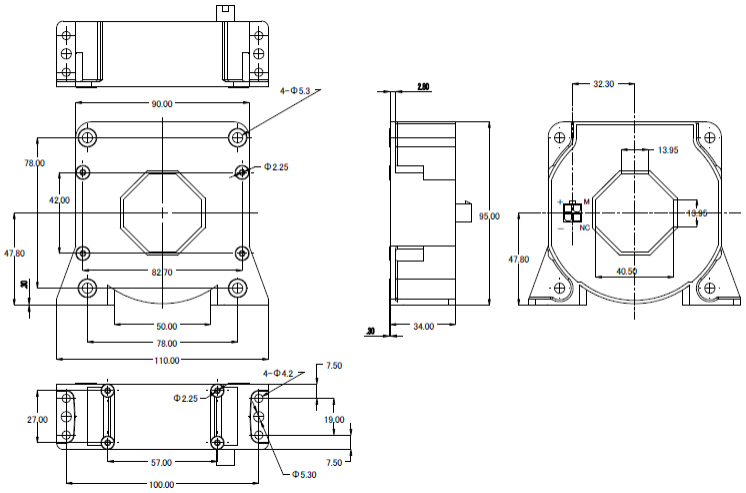
外　観　図